RXP50N9
RXP60N9
RXP71N9

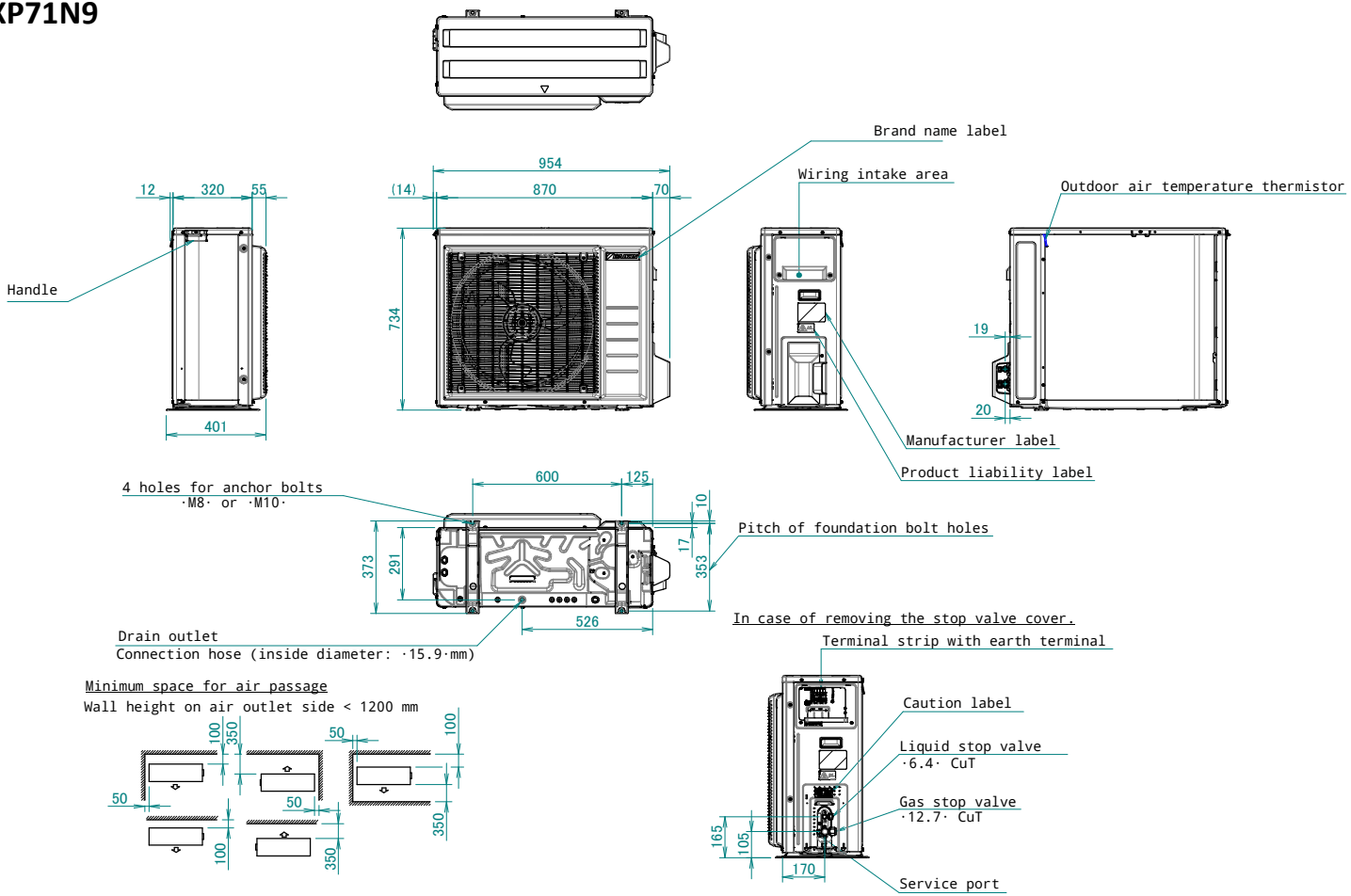

3D151926